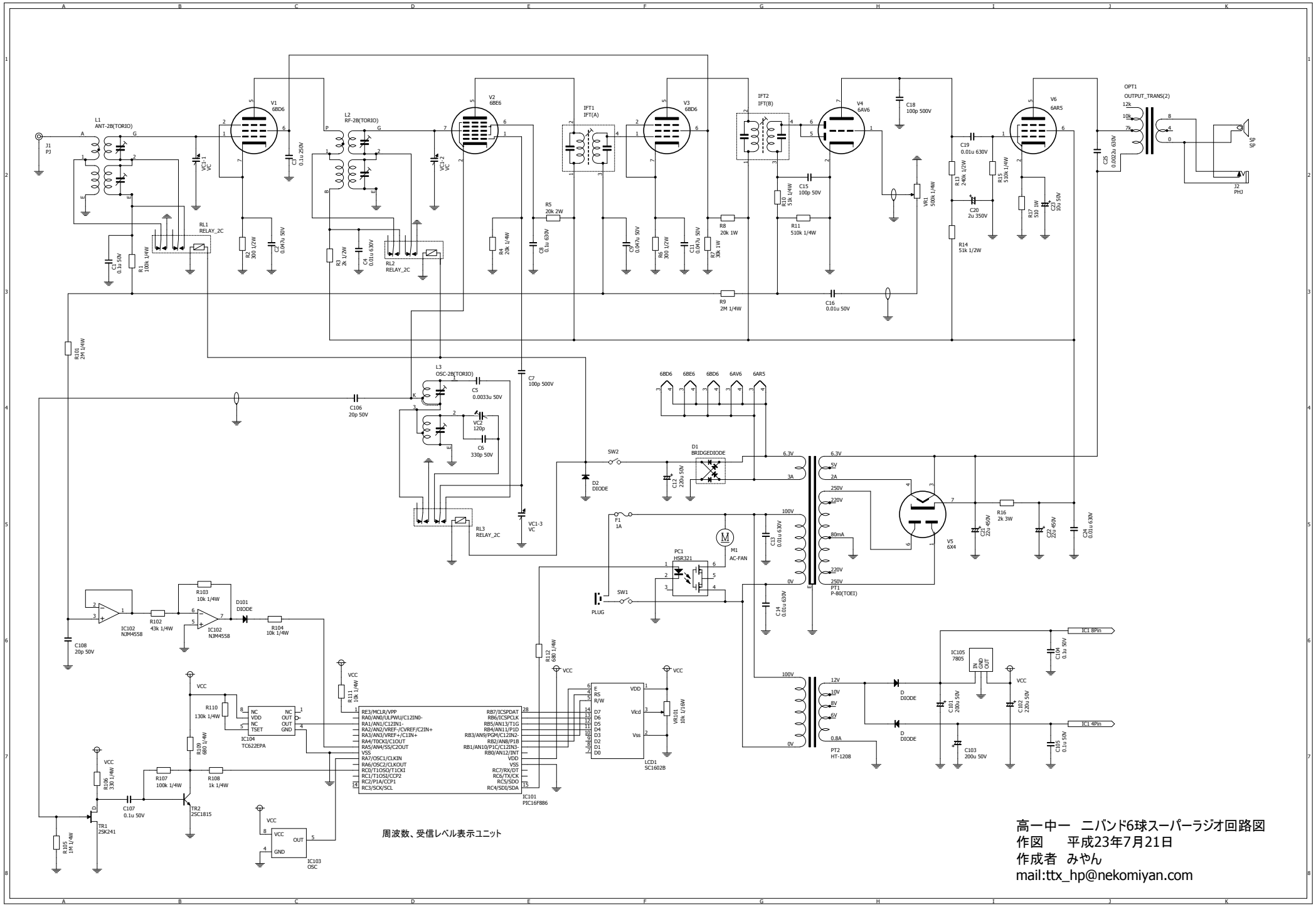


周波数、受信レベル表示ユニット

高一中一　ニバンド6球スーパーラジオ回路図
作図　　平成23年7月21日
作成者　みやん
mail:ttx_hp@nekomiyan.com